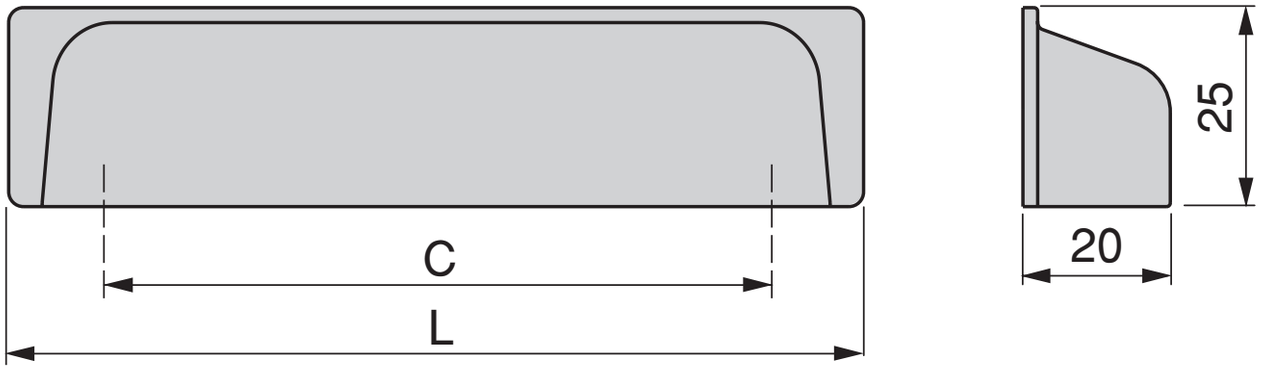
C
L
25
20