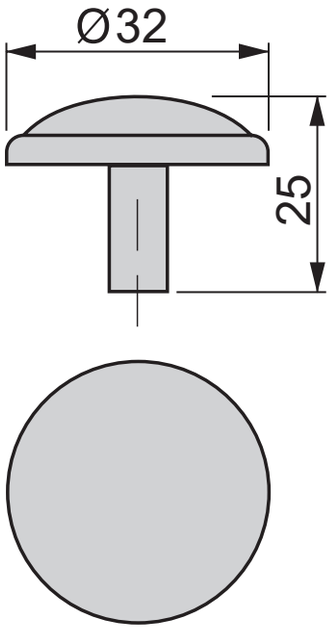
Ø32
25