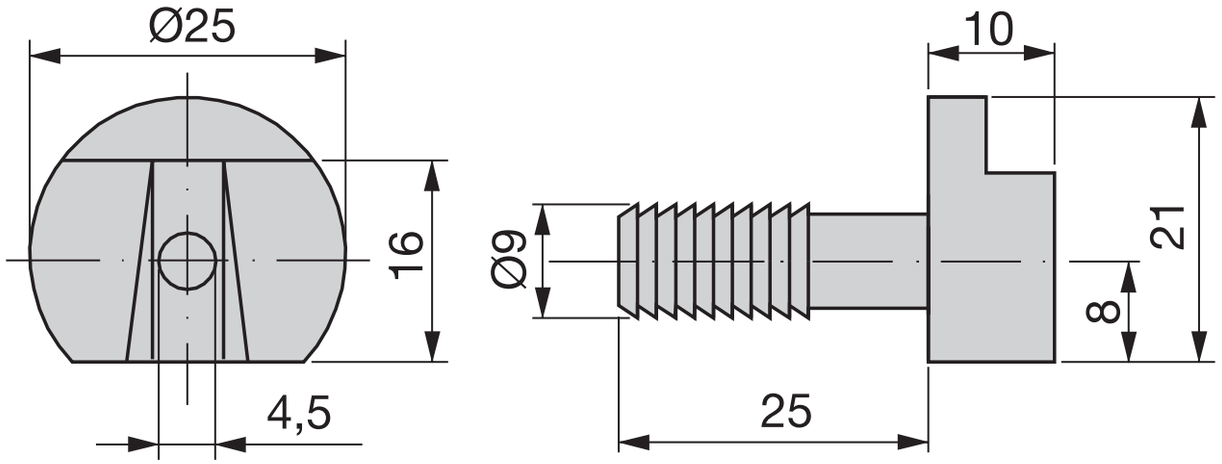
Ø25
16
4,5
10
Ø9
21
8
25