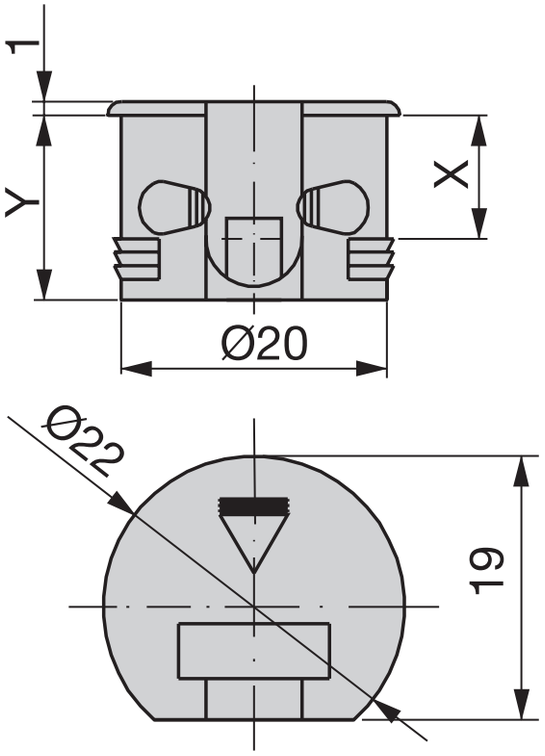
1
Y
X
Ø20
Ø22
19