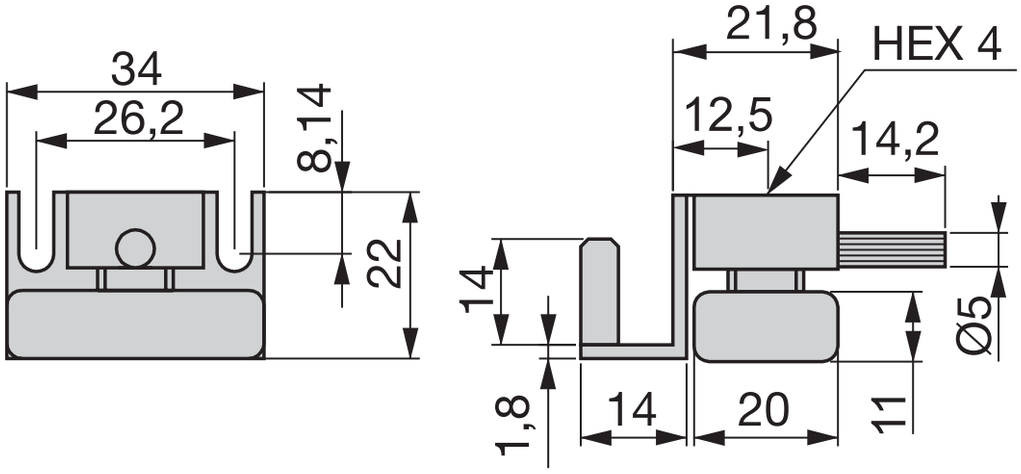
34
26,2
8,14
22
21,8
HEX 4
12,5
14,2
14
1,8
14
20
11
Ø5