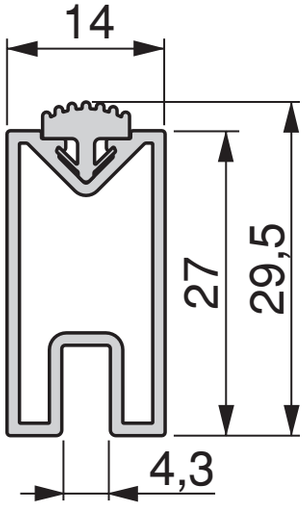
14
27
29,5
4,3

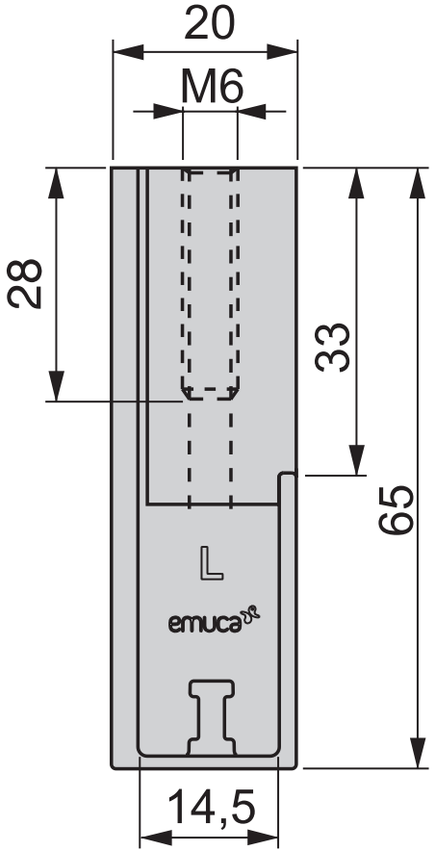
20
M6
28
33
65
L
emuca
14,5

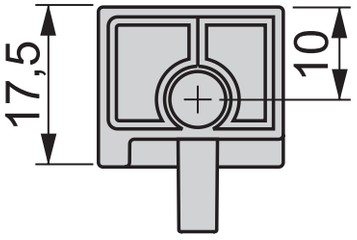
17,5
10