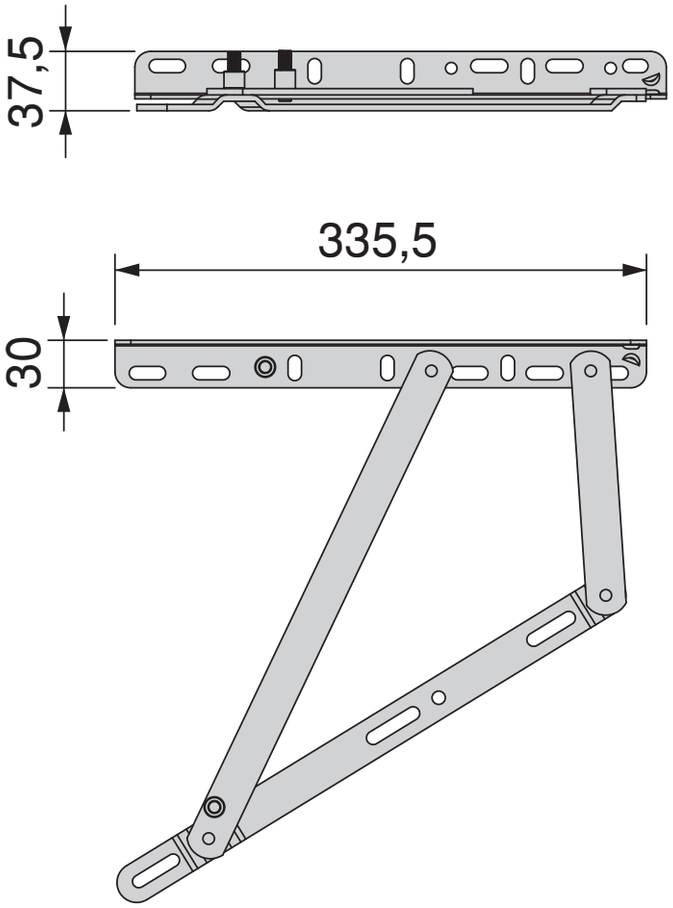
37,5
335,5
30