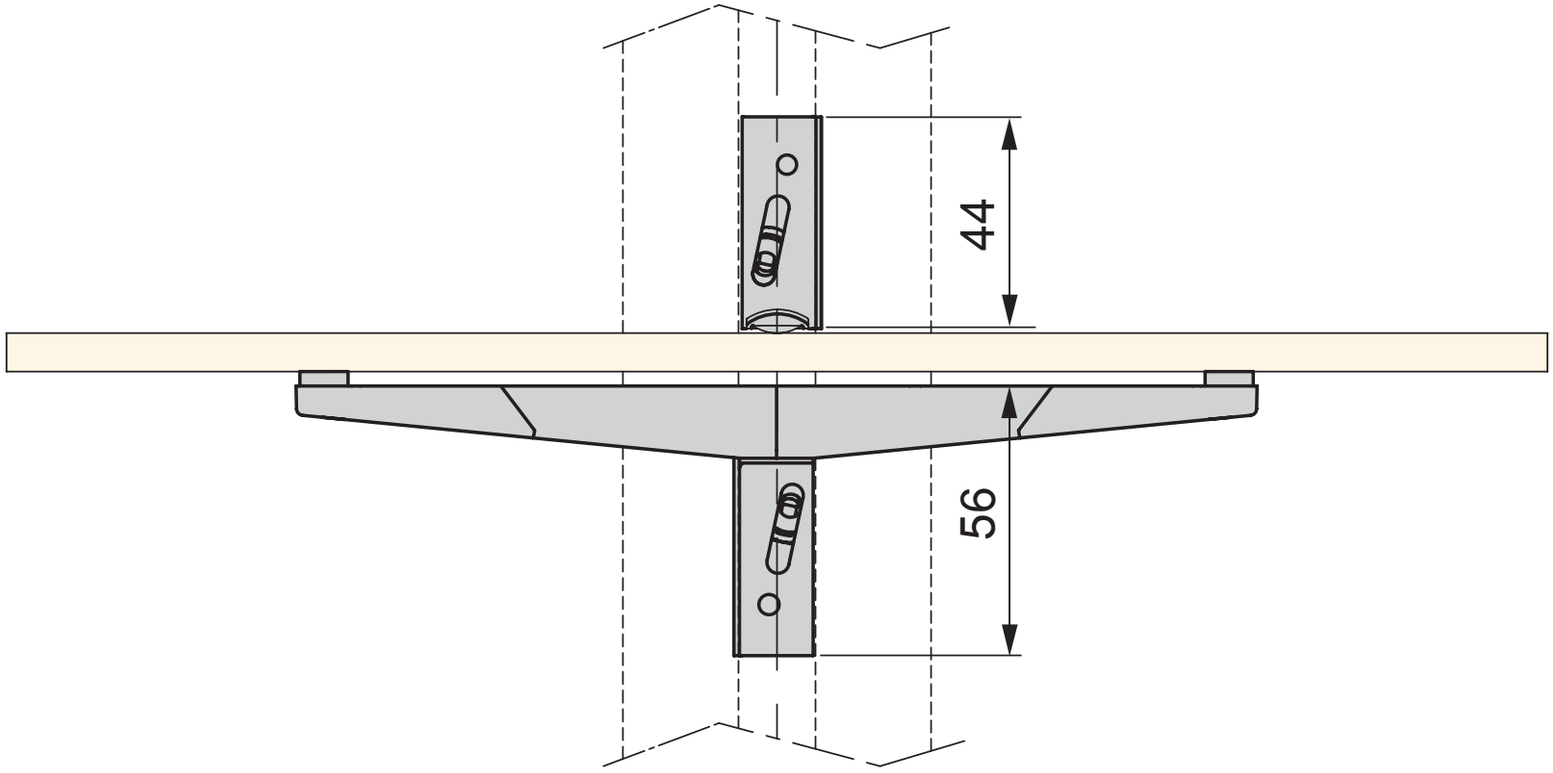
44
56

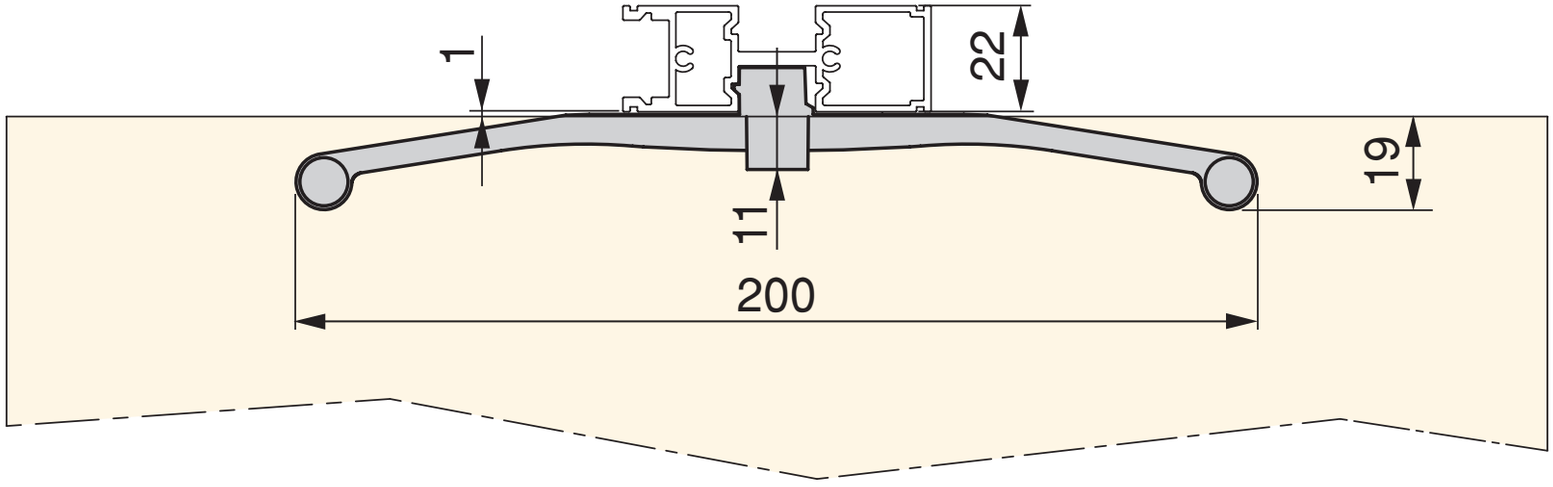
1
22
19
11
200