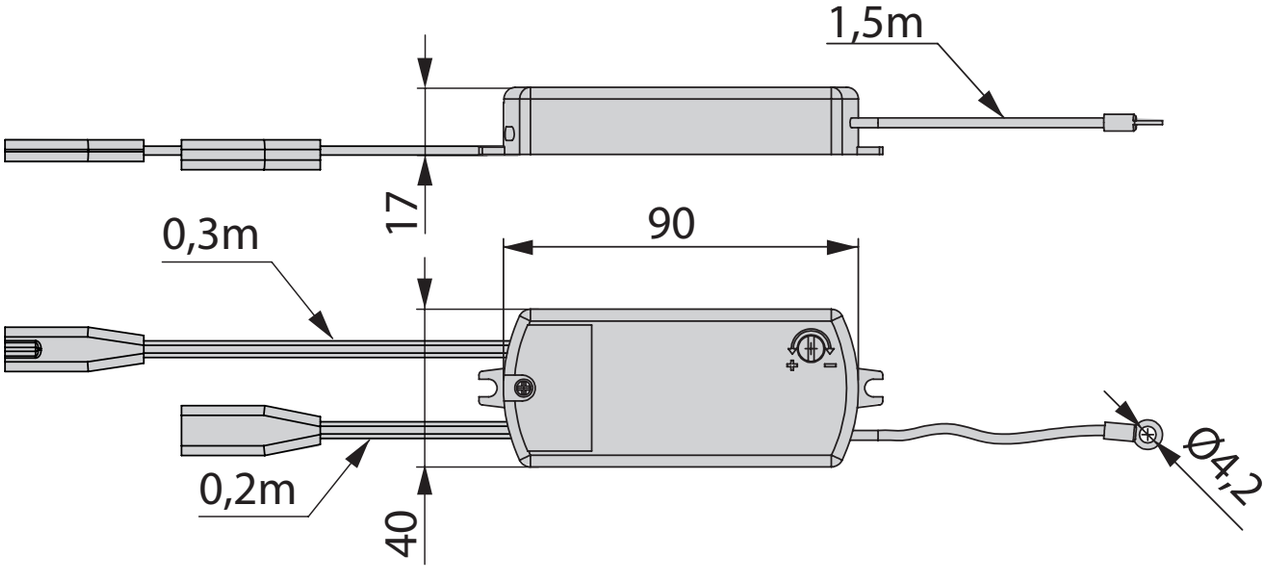
1,5m
17
90
0,3m
0,2m
40
Ø4,2