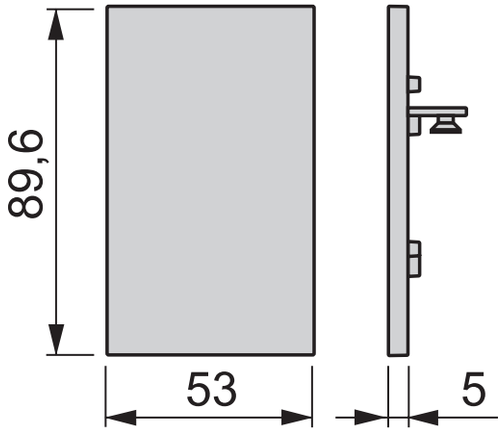
89,6
53
5