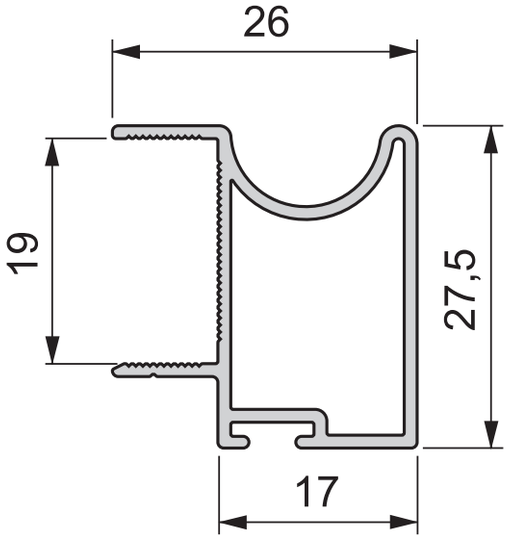
26
19
27,5
17