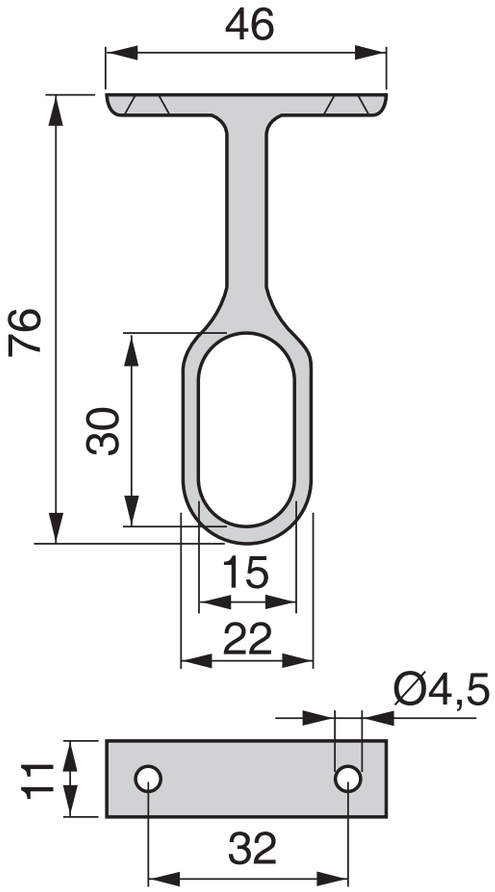
46
76
30
15
22
Ø4,5
11
32