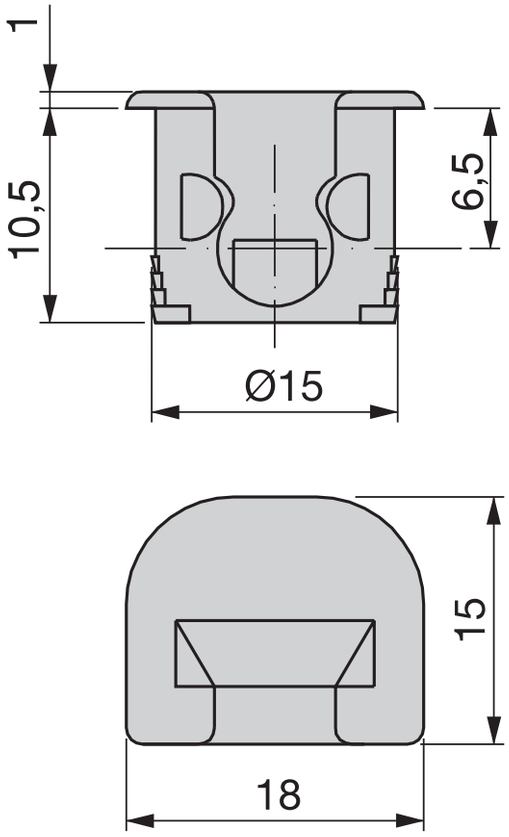
1
10,5
6,5
Ø15
15
18