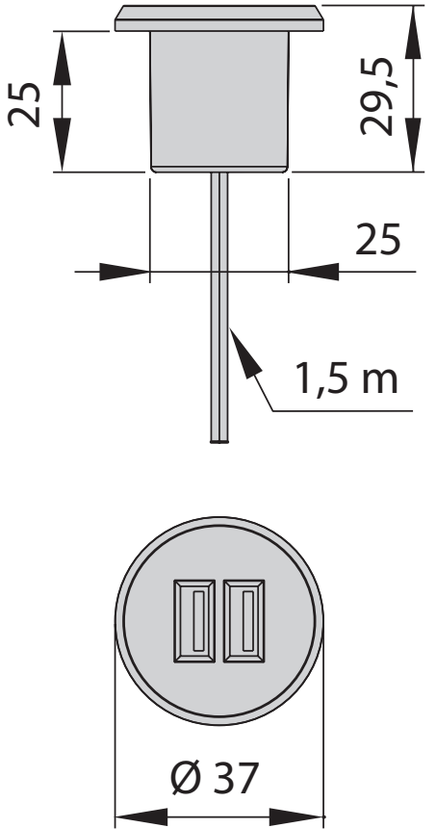
25
29,5
25
1,5 m
Ø 37