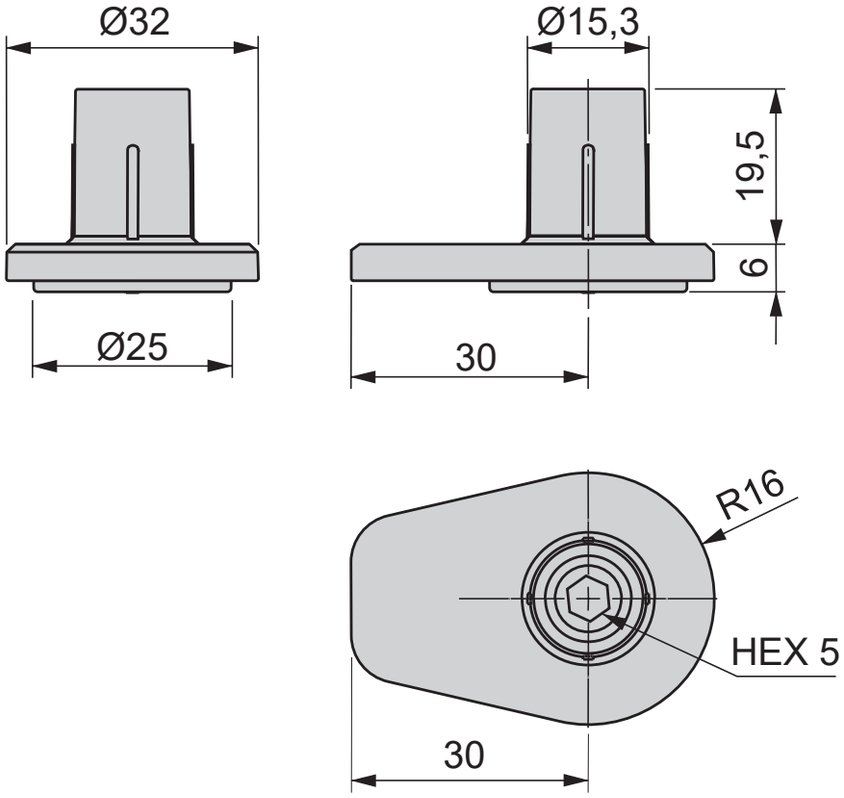
Ø32
Ø25
Ø15,3
19,5
6
30
R16
HEX 5
30