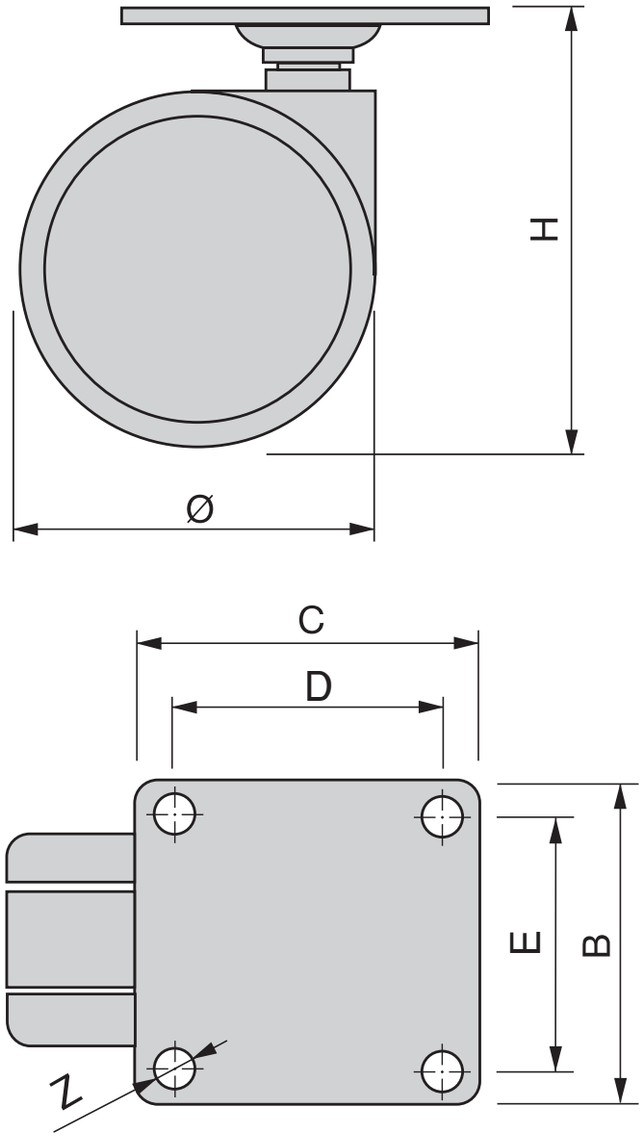
H
Ø
C
D
E
B
Z