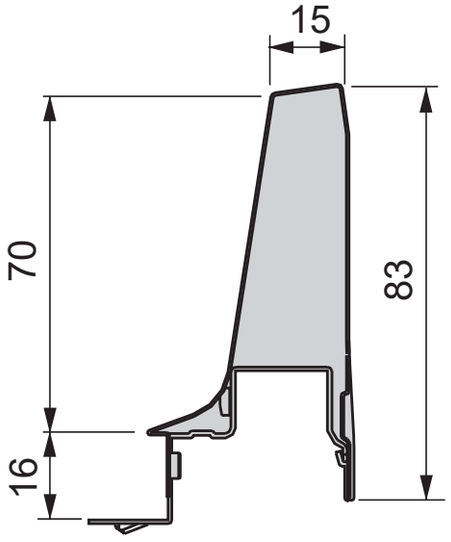
15
70
83
16